ИНСТРУКЦИЯ ПО ЭКСПЛУАТАЦИИ

СИСТЕМА ОБРАТНОГО ОСМОСА



Модель:
Terwa Ultra 600G

Содержание

Инструкция по установке

Перед установкой 1

Комплектация 2

Введение 3

Советы по установке 4

Этапы установки 5

Шаг 1: Установка узла подачи воды 5

Шаг 2: Установка крана с чистой водой 6

Шаг 3: Установка дренажного хомута 6

Шаг 4: Установка системы 7

Шаг 5: Подключение системы 7

Шаг 6: Подключение к сети 9

Шаг 7: Запуск системы 9

Руководство по эксплуатации

Отображение и управление 10

Раздел 1: Срок службы модулей 10

Раздел 2: Как заменить фильтрующий модуль 11

Обслуживание системы 12

Инструкция по установке

Перед установкой

Осмотрите упаковку

Откройте коробку и извлеките корпус системы, все комплектующие к ней. Осмотрите их в соответствии со списком комплектующих, чтобы убедиться, что во время транспортировки ничего не было повреждено.

Определите и ознакомьтесь со всеми компонентами для быстрой установки

Необходимые инструменты:

- **Шуруповерт**
- **Универсальный нож или ножницы**
- **Сверло: 1/4" (для водосточной трубы), 1" (для отверстия крана)**
- **Разводной ключ, плоскогубцы**
- **Фонарик**
- **Полотенце**
- **Отвертка**

Технические характеристики:

Для достижения оптимальной производительности настоятельно рекомендуется использовать систему в пределах рабочих параметров

Модель	Terwa Ultra 600G
Размер системы	340x140x365 мм
Рабочее давление	1,5-7 атм
Температура воды	5-38 °C
Требования к воде	Водопроводная вода
Макс. производительность	2200-3000 литров в сутки (зависит от модели мембраны 600/800/1000 галлон)
Входное напряжение	110-240 В
Номинальная частота	50/60 Гц

Примечание:

• Производительность системы измерена в лабораторных условиях: при минерализии 150 мг/л, давлении воды 3 атм., и температуре воды 25 °C.

• Если вы используете воду из скважины в качестве источника, пожалуйста, убедитесь, что вода прошла предварительную фильтрацию станцией очистки воды.

Комплектация



Terwa Ultra 600G
Корпус системы
1 шт.



Мембранный модуль RO
1 шт.



Модуль PCC
1 шт.

Находятся в корпусе системы



Кран с чистой водой 1 шт.



Белая 3/8" трубка X60"



Узел подачи воды 3/8"-1/2"
1 шт.



Синяя 3/8" трубка X60"

Адаптер уже установлен



Дренажный хомут 3/8"
1 шт.



Красная 1/4" трубка X60"

Адаптер уже установлен



Адаптер питания
1 шт.

Введение

Перед началом установки системы "Terwa" внимательно ознакомьтесь с комплектацией и схемой подключения всех компонентов. Правильное соединение деталей гарантирует бесперебойную работу и максимальную эффективность очистки воды. Благодарим вас за выбор продукции нашей компании – мы ценим ваше доверие!





Порт питания

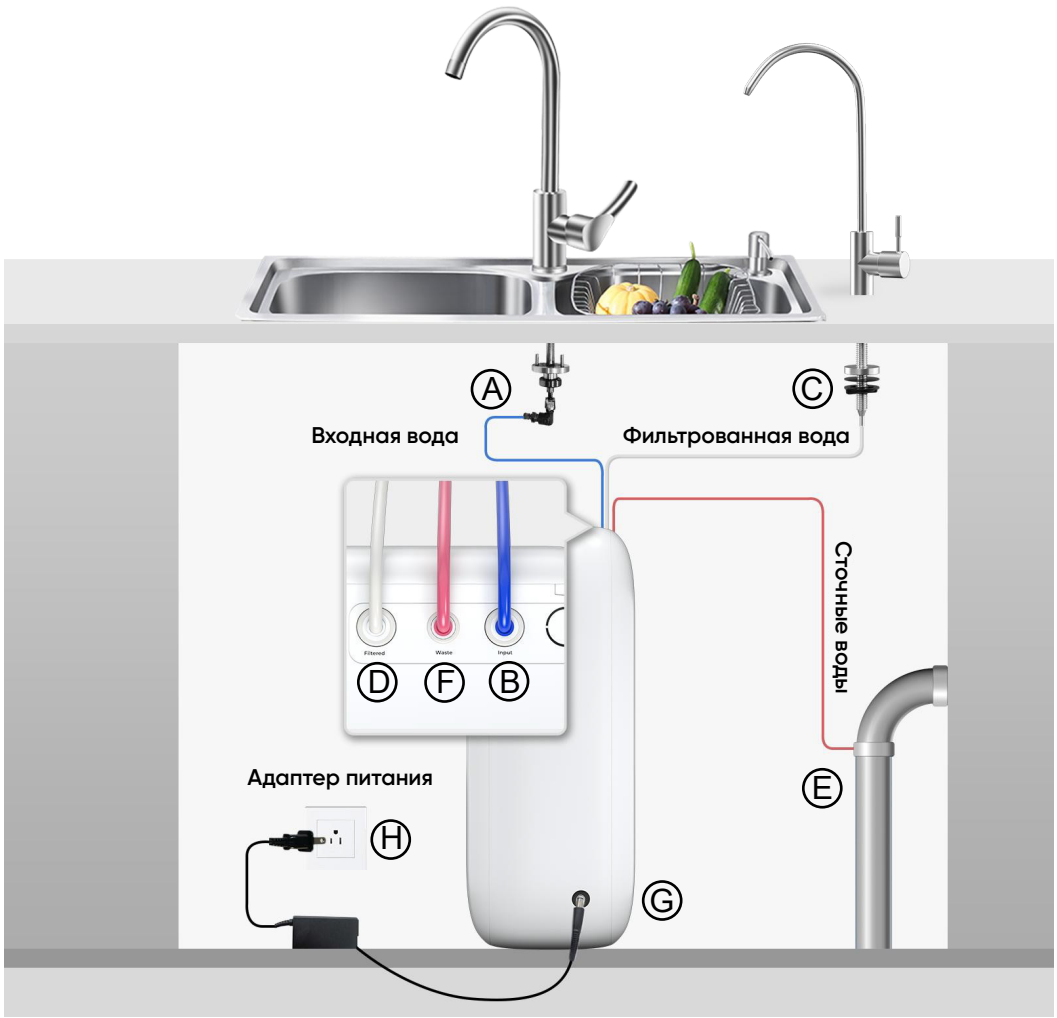

A подключается к **B** От узла подачи воды к отверстию для подачи воды на **ВХОДЕ**
C подключается к **D** от крана к отверстию для подачи воды на **ВЫХОДЕ**
E подключается к **F** От сливного отверстия к отверстию для подачи воды на выходе
G подсоедините разъем **H** от порта "POWER" к электрической розетке

Примечание: все патрубки были предварительно подсоединены к адаптеру. Подсоедините конец адаптера к фильтрам для воды.



Советы по установке

Как пользоваться быстросъемными фитингами



Соединение:
Важно! Пожалуйста, убедитесь, что трубка полностью вставлена в фитинг (примерно на 2 см)
Важно! Адаптер уже установлен. Пожалуйста, по возможности не отсоединяйте его.

Важно! Если трубка слишком длинная, отрежьте ее до нужной длины острым ножом или ножницами. Отрежьте трубку ровно и аккуратно. Убедитесь, что трубка вставлена правильно (примерно на 2 см).





Для отсоединения:
• Снимите синий фиксатор с фитинга;
• Большим и указательным пальцами надавите на фиксирующую втулку. Другой рукой извлеките трубку из фитинга.
Важно! Пожалуйста, не извлекайте трубку напрямую. Это может повредить фитинг и привести к дальнейшей протечки воды.

Как просверлить отверстие в раковине или столешнице (необязательно)
Важно! Пожалуйста, проверьте, имеется ли отверстие для установки крана с чистой водой

Если отверстия нет:
- Просверлите его, следуя инструкции.
- Для наглядности рекомендуем посмотреть видео "Как просверлить отверстие для крана" на YouTube.

Меры предосторожности:
- Обязательно используйте защитные очки во время сверления.
- Соблюдайте технику безопасности при работе с инструментами.

Если у вас возникнут трудности – обратитесь к нашим специалистам за помощью.

1. Для гранита используйте алмазную коронку, для нержавеющей стали - твердосплавное сверло. Не применяйте перфоратор для камня, стекла или керамики.
2. Наклейте шаблон на поверхность и просверлите отверстие по его контуру.
3. Для нержавеющей стали сначала сделайте углубление пуансоном, чтобы направлять сверло.
4. При работе с фарфором будьте осторожны - возможны сколы. Давите на сверло строго вниз до пробития поверхности.
5. Начинайте сверление на минимальной скорости, держите инструмент ровно и с сильным нажимом.
6. После прохождения поверхности обработайте края отверстия круговыми движениями.

Этапы установки

Важно! Система должна быть подключена только к ***холодному*** водоснабжению.
• Не устанавливайте систему под прямыми солнечными лучами или под воздействием вредных химических веществ, а также в местах, где она может быть повреждена.
• Не устанавливайте систему вблизи источников тепла.
• Не устанавливайте систему на открытом воздухе.

Шаг 1: Установка узла подачи воды (3/8" или 1/2")

Важно! Для удобства установки к узлу подачи воды присоединена трубка для подачи воды.
1. Перекройте подачу воды. Откройте кран, чтобы сбросить давление воды;
Важно! Прежде чем переходить к следующему шагу, убедитесь, что подача воды прекратилась. Возьмите полотенце и ведро, чтобы собрать излишки воды.
2. Отсоедините трубу подачи холодной воды от крана холодной воды;
3. Наденьте узел подачи воды на кран подачи холодной воды (с помощью шайбы) и затяните его разводным ключом;
Важно! Если длина патрубка для холодной воды составляет 1/2 дюйма, отвинтите оба преобразователя от узла подачи воды, а затем выполните **шаг 3.**
4. Накрутите трубу холодной воды (с ее шайбой) на узел подачи воды и затяните разводным ключом.

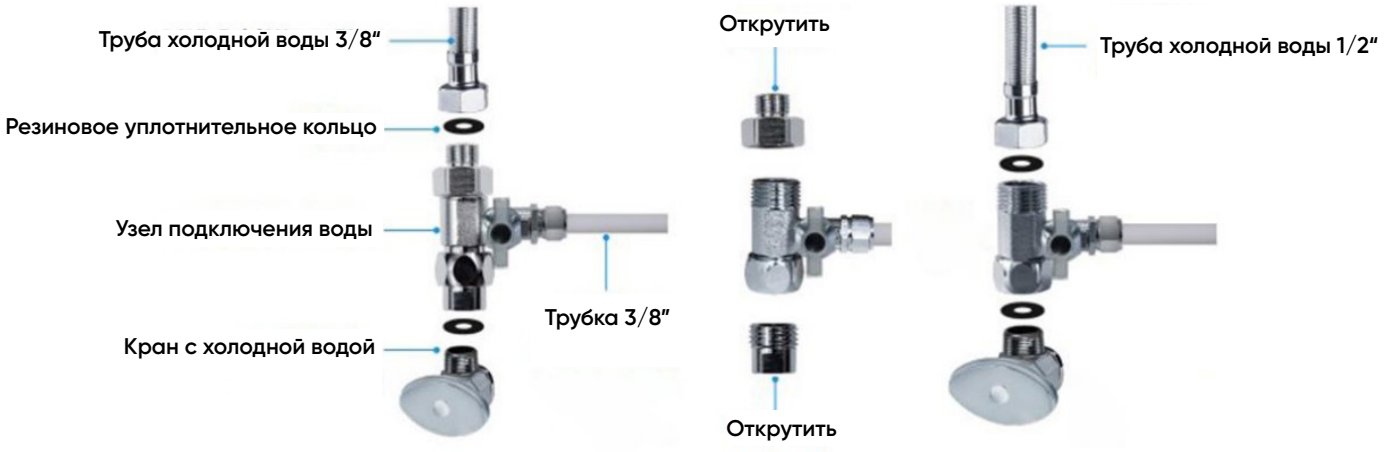

Шаг 2: Установка крана с чистой водой

Важно! Если в вашей кухонной раковине или столешнице нет отверстия, вам придется просверлить его диаметром 12 мм. см. стр. 4.
1. Вставьте носик крана в корпус (рис. 6).
2. Вставьте кран, в отверстие на столешнице.
3. Наденьте гайку под раковиной и затяните ее

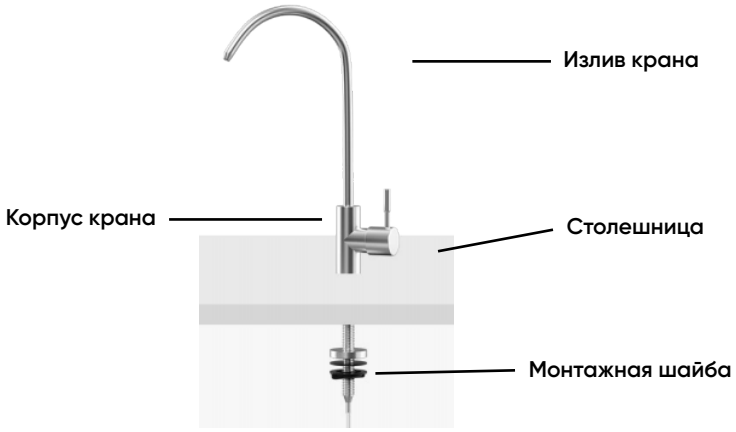

рис. 6

Шаг 3: Установка дренажного хомута

1. Приклейте уплотнитель из пенопласта на переднюю панель дренажного хомута. Убедитесь, что отверстие уплотнителя из пенопласта совпадает с отверстием на передней панели. Выберите место на дренажной трубе, удобное для установки дренажного хомута.
Важно! Рекомендуется устанавливать дренажный хомут на вертикальную дренажную трубу.
2. Просверлите в дренажной трубе отверстие диаметром 1/4 дюйма. Следите за тем, чтобы оно не проникало в противоположную сторону трубы.
3. Наденьте переднюю пластину на один конец трубки (без маркировки) и вставьте трубку в просверленное отверстие примерно на 1,5 см.
4. Установите заднюю панель на сливной патрубок, равномерно затягивая винты и гайки, оставляя патрубок в отверстии.
5. Защелкните фиксатор на фитинге, чтобы закрепить соединение.



Шаг 4: Установка системы

Важно! Не рекомендуется устанавливать корпус вплотную к стенке, так как при работе системы могут возникать вибрации.

a) Розетка для подключения электроприбора должна быть установлена в шкафу или на стене, примыкающей к помещению под столешницей, в котором предполагается установка системы.

b) В перегородке между отсеками, указанными в пункте (a), должно быть отверстие, достаточное для того, чтобы в него могла пройти заглушка для крепления. Максимальный размер отверстия не должен превышать 38 мм.

c) Если перегородка деревянная, края отверстия, указанные в пункте (b), должны быть гладкими и закругленными. Если перегородка металлическая, ее следует покрыть защитным средством для кромок, предусмотренным для этой цели производителем;

d) при установке и демонтаже станции следует соблюдать осторожность, чтобы снизить вероятность повреждения шнура питания.



Шаг 5: Подключение системы

Важно! Сначала определите необходимую длину трубки, затем, если трубка слишком длинная, отрежьте ее в соответствии с разделом "Как использовать быстросъемными фитинги" на стр. 4.

1.Установите трубку для подачи воды

• Найдите отверстие для подачи воды, обозначенное синим цветом

• Подсоедините узел подачи воды к синей трубке диаметром 3/8 дюйма





2. Подключите трубку для “Чистой воды”

• Найдите отверстие, обозначенное белым цветом

• Подключите белую трубку диаметром 3/8 дюйма к системе, а затем подсоедините ее к крану с чистой водой

Важно! Убедитесь, что он вставлен до упора, пока не достигнете отметки на трубке

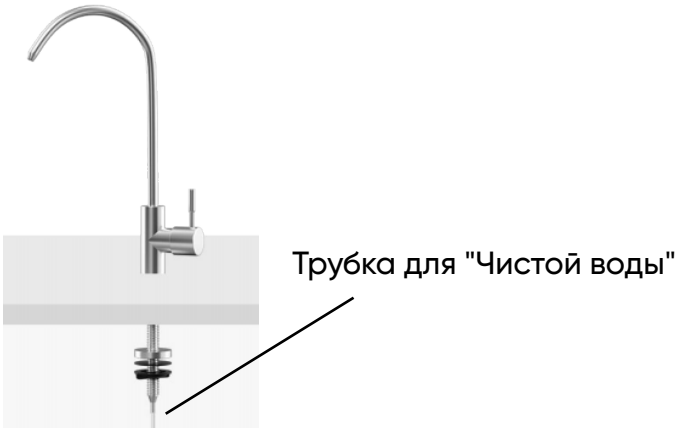



3. Установите трубку для отвода сточных вод

• Найдите отверстие для "сточных вод", обозначенное красным цветом

• Инструкция по установке дренажного хомута приведена на странице 6"

• Подключите красную трубку диаметром 1/4 дюйма к системе

Установите дренажный хомут **Важно!** Убедитесь, что красная трубка полностью вставлена, примерно на 1,5 см.





Шаг 6: Подключение к сети

Подключите адаптер питания: Вставьте адаптер питания в разъем "POWER" на задней панели корпуса системы.



Шаг 7: Запустите систему

1. Откройте кран подачи холодной воды и проверьте соединения на отсутствие протечек.

2. Подключите адаптер питания к розетке.
Важно! Если система не включается:
• Проверьте электропитание под раковиной
• Убедитесь в надежности подключения вилки
• Попробуйте другую розетку
Если проблема не решена - свяжитесь с нами

3. Во время промывки вода непригодна для питья. Эти 15 минут являются накопительными. Если промывка будет остановлена (заранее), система продолжит промывку, когда вы снова откроете кран с чистой водой, до истечения 15 минут.

4. Перед выключением:
• Убедитесь в завершении цикла промывки
• Проверьте отсутствие протечек

5. Закрепите адаптер питания кабельной стяжкой:
• Избегайте контакта с водой
• Не размещайте возле труб или в сырых местах

Важно! Первоначальные показания TDS не соответствуют реальным (требуется время для калибровки)

Руководство по эксплуатации

Раздел 1. Срок службы модулей

Важно! Срок службы можудля может варьироваться в зависимости от качества исходной воды. Производите замену модулей в соответствии с указаниями индикаторов срока службы модулей.
1. Индикатор срока службы модуля на корпусе системы
На передней панели расположены полезные электронные индикаторы фильтра (PPC/RO), которые сообщат вам о необходимости обычной замене модуля, изменив цвет. Обязательно сбрасывайте индикатор срока службы модулей при каждой замене модуля



Управление системой через кнопку. Кнопка сенсорная, каждое нажатие подтверждается звуковым сигналом.

1. Ручная промывка:
• Короткое нажатие (<2 сек) - запускает 60-секундную промывку
• Повторное нажатие прерывает цикл
• В автоматическом режиме переключает на ручную промывку

2. Сброс модулей:
• Долгое нажатие (≥2 сек) - активирует режим сброса:
Все индикаторы модулей начинают мигать (1 раз в секунду)
Короткие нажатия выбирают модуль (PPC → RO → цикл)
Долгое нажатие подтверждает сброс
• Автовыход через 5 секунд бездействия
• При истечении срока модуля: долгое нажатие сбрасывает ВСЕ просроченные модули

Индикация на дисплее:
TDS-метр:
• Мигает при анализе
• Показывает значение (смена вода/сырая каждые 10 сек)
• Не работает без датчика

Режимы работы:
• **Промывка:** мигает при работе, ровный свет в standby
• **Производство воды:** мигает при работе, ровный свет в standby
• **Ошибка:** все индикаторы мигают + звуковой сигнал (обратитесь в сервис)

Индикация модулей:
• Постоянный свет - срок службы истек
• После сброса индикатор снова горит ровно

Защита системы:
При непрерывной работе >2 ч без наполнения - аварийное отключение
Для сброса: цикличное включение/выключение питания

Для точной работы соблюдайте временные интервалы при управлении.

Раздел 2: Как заменить фильтрующий модуль

Инструкция по установке

1.Схема фильтрующих модулей

Поверните системы лицом к себе, как показано на рисунке, слева направо



1.Инструкция по замене модулей

Важно:

Перед заменой фильтрующего модуля, пожалуйста, последовательно отключите кран подачи водопроводной воды и источник питания! При замене фильтрующего элемента будет вытекать небольшое количество остаточной воды.

Демонтаж

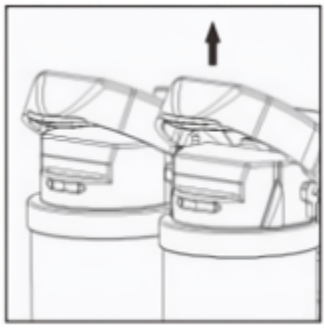

Поднимите предохранительную защелку

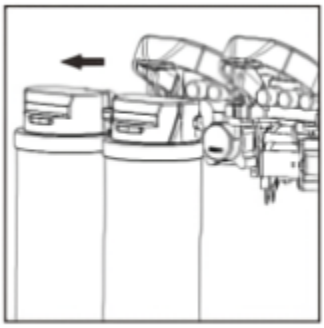

Достаньте фильтрующий модуль

Установка

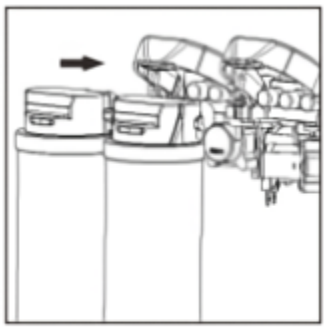

Вставьте новые модули и проверьте, плотно ли они закрыты

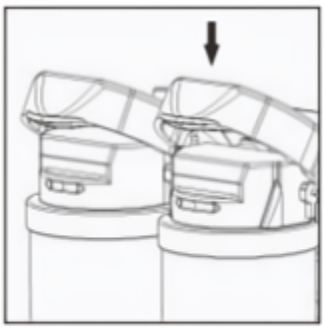

Для завершения установки потяните вниз предохранительную защелку

Обслуживание системы

Если система не будет использоваться более 7 дней:
• Откройте кран обратного осмоса.
• Перекройте подачу холодной воды.
• Отключите питание системы.
• Извлеките модули и храните их в холодильнике (не в морозилке).

Перед возобновлением работы:
• Пропустите воду через систему в течение 10 минут.
• При длительном простое (более 2 недель) рекомендуется замена модулей.

Основные правила обслуживания:
• Своевременно заменяйте модули по индикатору ресурса.
• При ухудшении качества воды или засорении немедленно замените модуль.
• Если используете воду из скважины, обязательно установите предварительную фильтрацию.

Не допускайте попадания посторонних жидкостей в модули.

Регулярно проверяйте:
• Герметичность соединений.
• Состояние электропроводки.
• Целостность блока питания.

Важно! Фактические показатели работы могут отличаться от лабораторных данных в зависимости от качества исходной воды.